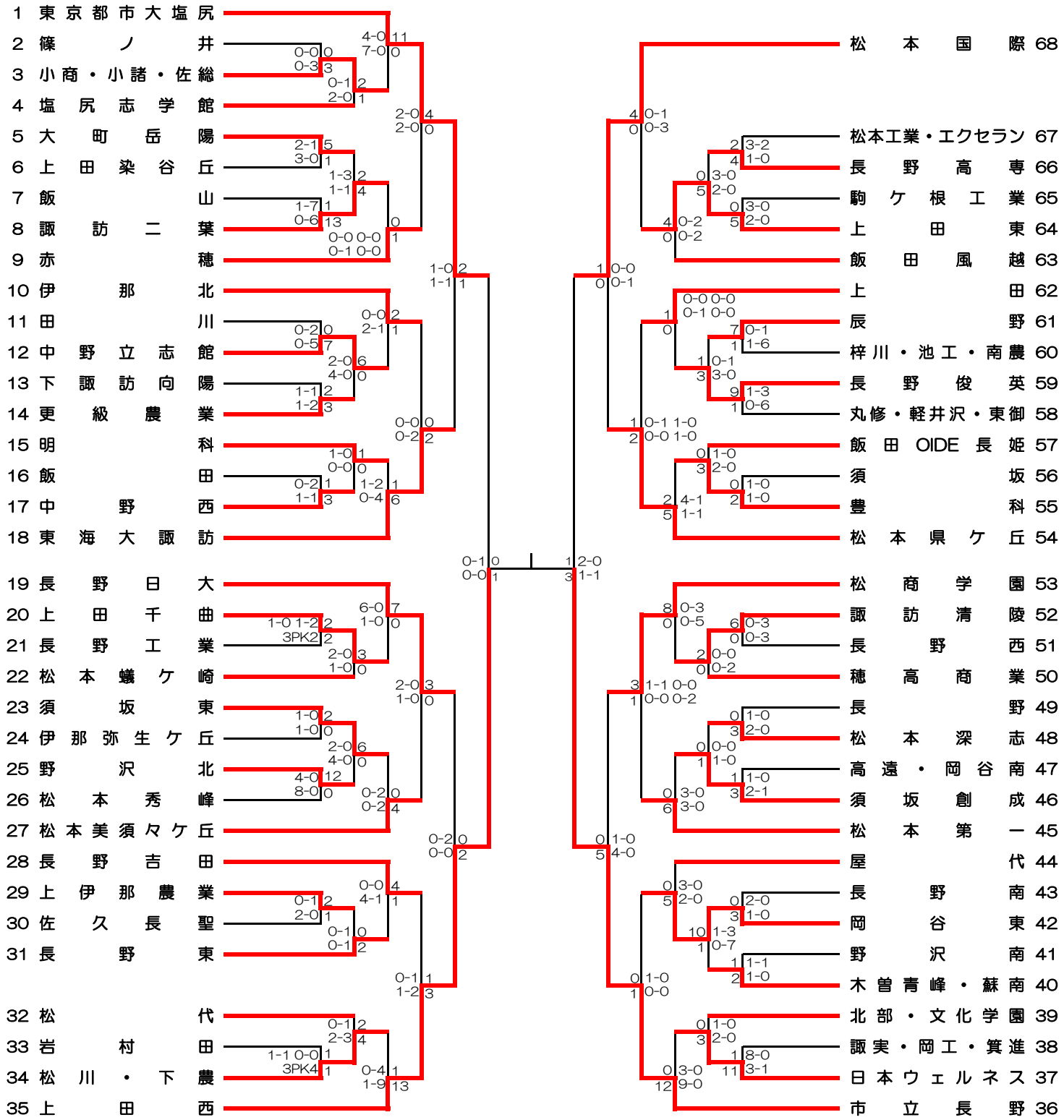第103回全国高校サッカー選手権大会　長野県大会2024　結果