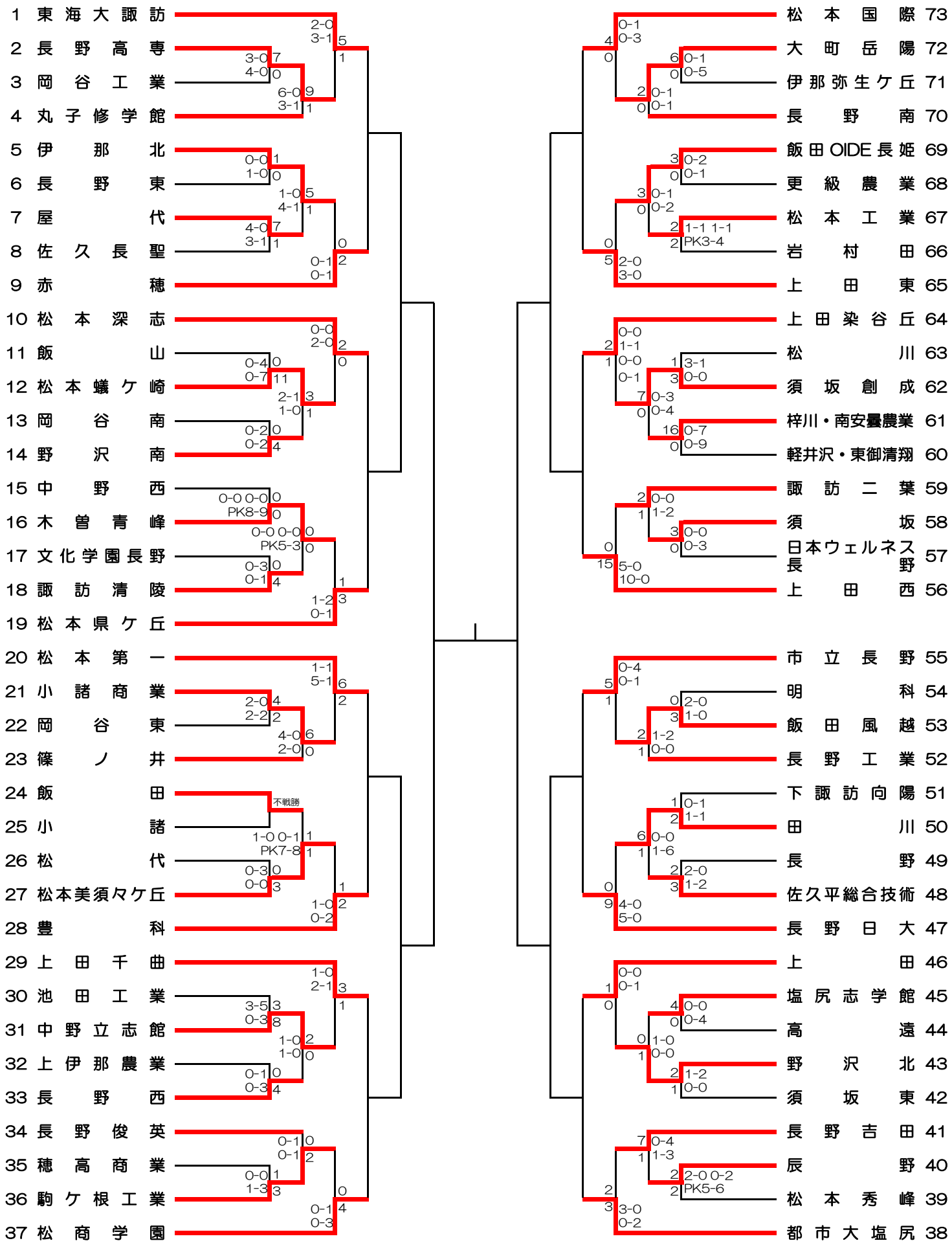第101回全国高校サッカー選手権大会　長野県大会2022　結果